ООО «ТД «Автоматика»
www.td-automatika.ru
info@td-automatika.ru

Россия, 214020, г. Смоленск, ул. Шевченко, д. 86-Б
Тел/факс: (4812) 209-305, 209-306, 209-307, 209-308, 209-310, 209-311
Факс: (4812) 31-21-38, 31-35-06, 61-16-75, 62-10-28

ТОЛ-10 трансформатор тока

Трансформаторы тока ТОЛ-10 однофазные, по принципу конструкции являются опорными, с литой изоляцией. Трансформатор может содержать до 4-х вторичных обмоток, каждая из которых расположена на своем магнитопроводе. Выводы первичной обмотки расположены на верхней поверхности трансформатора. Выводы вторичных обмоток расположены в нижней части литого блока. Возможно изготовление трансформатора с торцевым или с нижним расположением вторичных выводов. Выводы вторичных обмоток для измерений пломбируются защитной крышкой.
Трансформаторы тока ТОЛ-10 изготавливаются в климатических исполнениях «УХЛ» и «Т» категории размещения 2. Рабочее положение – любое.

Особенности конструкции:

Трансформаторы изготавливаются с одним или несколькими коэффициентами трансформации, с возможностью переключения на первичной или вторичной стороне. По требованию заказчика возможно изготовление трансформаторов с повышенными номинальными нагрузками вторичных обмоток, повышенными токами термической и электродинамической стойкости. Трансформаторы могут изготавливаться с выводами вторичных обмоток из гибкого многожильного провода. Длина выводов вторичных обмоток оговаривается в заказе. Трансформаторы для дифференциальной защиты поставляются по специальному заказу.

Технические характеристики:

Наименование параметра	Значение				
	Номер конструктивного исполнения				
	1; 2	3; 4	5; 6	7; 8	9
Номинальное напряжение, кВ	10; 11*				
Наибольшее рабочее напряжение, кВ	12				
Номинальная частота переменного тока, Гц	50; 60*				
Номинальный вторичный ток, А	1; 5				
Номинальный первичный ток, А	5; 10; 15; 20;30;40; 50;75;80; 100; 150; 200; 300; 400;600; 750; 800; 1000; 1200;1500; 2000; 2500; 3000	30; 40; 50; 75; 80; 100; 150;	100; 150; 200	5; 10; 15; 20;30;40; 50;75;80; 100; 150; 200; 300; 400;600; 750; 800; 1000; 1200;1500; 2000; 2500; 3000	
Количество вторичных обмоток	2		3		4
Класс точности: вторичной обмотки для измерений вторичной обмотки для защиты	0,2S; 0,2; 0,5S; 0,5; 1; 3 5P; 10P				
Номинальная вторичная нагрузка, ВА: вторичной обмотки для измерений при cos ф = 1 при cos ф = 0,8 вторичной обмотки для защиты при cos ф = 0,8	1; 2; 2,5 3; 5; 10; 15; 20; 25; 30; 50 3; 5; 10; 15; 20; 25; 30; 50				

ООО «ТД «Автоматика»
www.td-automatika.ru
info@td-automatika.ru
Россия, 214020, г. Смоленск, ул. Шевченко, д. 86-Б
Тел/факс: (4812) 209-305, 209-306, 209-307, 209-308, 209-310, 209-311
Факс: (4812) 31-21-38, 31-35-06, 61-16-75, 62-10-28

Номинальная предельная кратность вторичной обмотки для защиты	от 2 до 30			
Номинальный коэффициент безопасности приборов обмотки для измерений	от 2 до 30			
Односекундный ток термической стойкости, кА при номинальном первичном токе, А				
5	0,4	-		0,4
10	0,78	-		0
15	1,2	-		0,78
20	1,56	-		1,56
30	2,5	3,2		2,5
40	3,0	4,3		2,5
50	5,0	8,0		2,5
75	5,85	20,0		2,5
80	6,23	20,0		2,5
100	10,0	20,0	31,5	3,0
150	12,5	20,0	31,5	5,0
200	20,0	-	31,5	
300,400	31,5	-	-	20,0
600-3000	40,0	-	-	40,0
Ток электродинамической стойкости, кА, при " номинальном первичном токе, А				
5	1,0	-	-	1,0
10	1,98	-	-	1,98
15	3,0	-	-	3,0
20	3,98	-	-	3,98
30	6,37	8,1	-	6,37
40	7,65	10,9	-	7,65
50	12,8	20,4	-	12,8
75	14,9	51,0	-	14,9
80	15,8	51,0	-	15,8
100	25,5	51,0	81,0	25,5
150	31,8	51,0	81,0	31,8
200	51,0	-	81,0	
300, 400	81,0	-	-	20,0
600 - 3000	102,0	-	-	102,0

1. * Для трансформаторов, предназначенных для поставок на экспорт.
2. Значение вторичных нагрузок, вторичного тока, предельной кратности вторичной обмотки для защиты, коэффициента безопасности приборов вторичной обмотки для измерений, количество вторичных обмоток, классы точности уточняются в заказе.

Тип трансформатора	Количество обмоток	Номинальный первичный ток. А	В. мм	h. мм	Рис	Масса, кг
ТОЛ -10-1	2	5-400	40	21	1	21 ± 1
		600		23		
		750-1000		25		
		1200-2000	60	35		
		2500. 3000	80		1.5	24 ± 1
ТОЛ-10-2		5-400	40	21	3	21±1
		600		23		
		750-1000		25		
		1200-2000	60	35		
		2500. 3000	80		3.5	24±1
ТОЛ-10-3		30. 40, 50. 75. 80. 100, 150	40	18	1	
ТОЛ-10-4					3	

ТОЛ-10-5	3	100. 150. 200	40	22	2 4	21 ± 1
ТОЛ-10-6						
ТОЛ-10-7		5-400	40	21		
		600		23	2	
		750-1000		25		
		1200-2000	60	35		24±1
		2500. 3000	80		2,5	26±1
ТОЛ-10-8		5-400	40	21		21±1
		600		23	4	
		750-1000		25		
		1200-2000	60	35		24±1
		2500, 3000	80		4,5	26±1
ТОЛ-10-9	4	5-400	40	21	6	21±1
		600		23		
		750-1000		25		
		1200-2000	60	35		24 ± 1
		2500. 3000	80		6,5	26±1

Габаритные чертежи:

Рис 1 - Общий вид трансформаторов ТОЛ-СВЭЛ-10-1 (3)

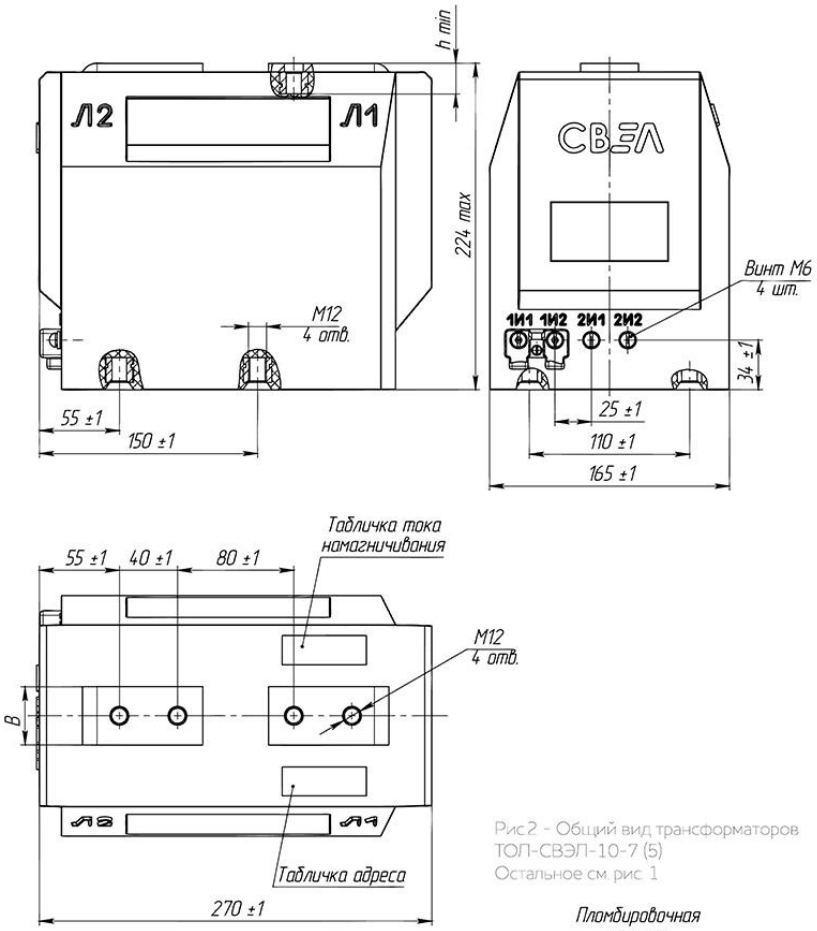

Рис 2 - Общий вид трансформаторов ТОЛ-СВЭЛ-10-7 (5)
Остальное см. рис 1

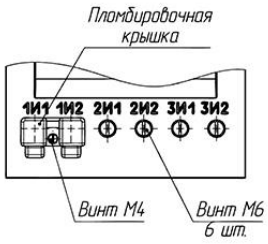

Рис.3 - Общий вид трансформаторов
ТОЛ-СВЭЛ-10-2 (4)
Остальное см. рис. 1

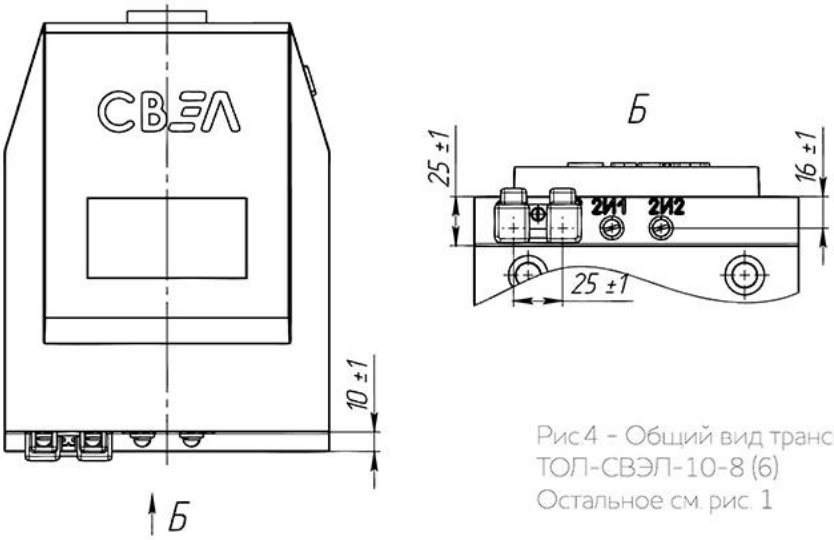

Рис.4 - Общий вид трансформаторов
ТОЛ-СВЭЛ-10-8 (6)
Остальное см. рис. 1

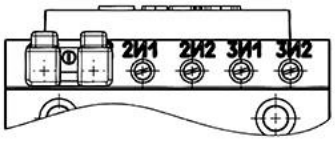

Рис.5 - Общий вид трансформаторов
ТОЛ-СВЭЛ-10-1 (2-8)
на номинальные токи 2500, 3000 А

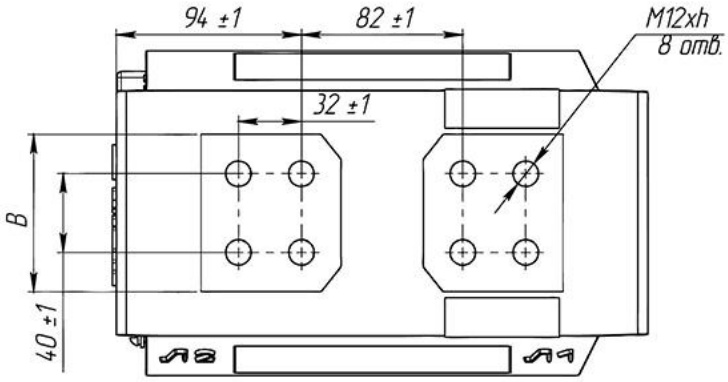

ООО «ТД «Автоматика»
www.td-automatika.ru
info@td-automatika.ru
Россия, 214020, г. Смоленск, ул. Шевченко, д. 86-Б
Тел/факс: (4812) 209-305, 209-306, 209-307, 209-308, 209-310, 209-311
Факс: (4812) 31-21-38, 31-35-06, 61-16-75, 62-10-28
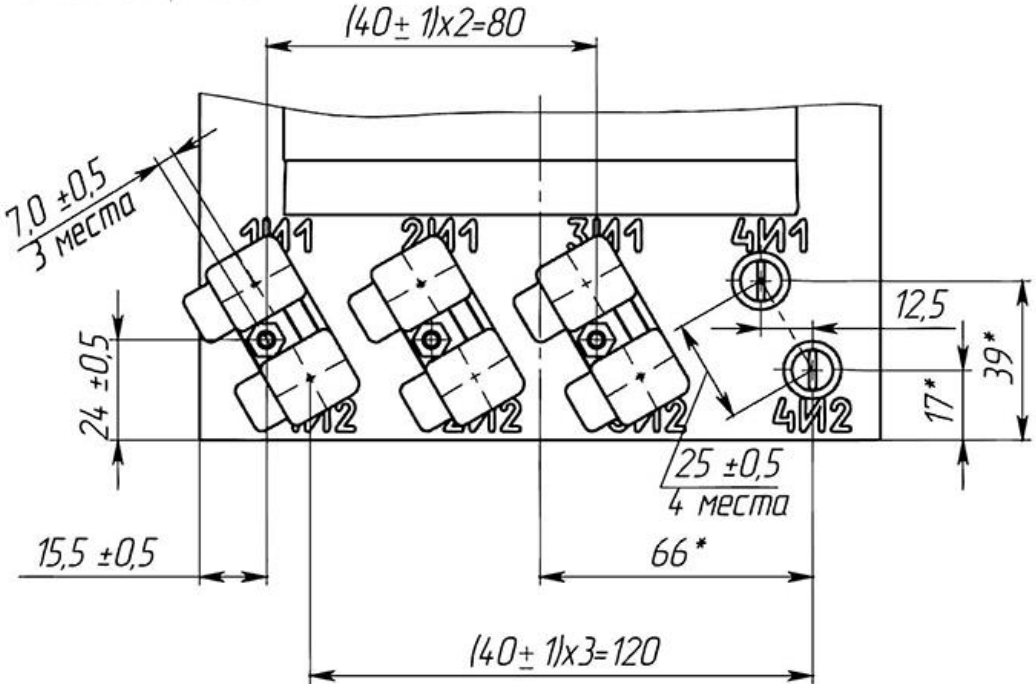
Рис.6 - Общий вид трансформаторов
ТОЛ-СВЭЛ-10-9
Остальное см. рис. 1