торговый дом АВТОМАТИКА

ООО «ТД «Автоматика»
www.td-automatika.ru
info@td-automatika.ru

Россия, 214020, г. Смоленск, ул. Шевченко, д. 86-Б
Тел/факс: (4812) 209-305, 209-306, 209-307, 209-308, 209-310, 209-311
Факс: (4812) 31-21-38, 31-35-06, 61-16-75, 62-10-28

МРЧ-63-М1 мотор-редуктор червячный одноступенчатый

Диапазон мощностей мотор-редуктора от 0.18 до 1.50 кВт.
Частота вращения тихоходного вала: от 9 до 176 об./мин

Мотор-редуктор червячный одноступенчатый МРЧ-63 М1						
Номинальная частота вращения тихоходно вала, об/мин	Частота вращения тихоходного вала для регулир. исполнения, об/мин	Номинальное передаточное число редукторной части	Номинальный крутящий момент на тихоходном валу, Нм	Мощность двигателя, кВт	Синхронная частота двигателя, об/мин	Масса, кг
176	70...211	8	55	1,5	1500	30
141	57...169	10	67	1,5	1500	30
112	45...134	12,5	84	1,5	1500	30
88	35...105	16	100	1,5	1500	30
71	28...85	20	86	1,1	1500	28
56	22...67	25	100	1,1	1500	28
45	18...54	31,5	130	1,1	1500	28
33	13...39	40	111	0,75	1500	25
27	11...33	50	100	0,55	1500	25
23	9...28	31,5	125	0,55	750	32
22	8,5...26	63	71	0,37	1500	22
18	7,5...21,5	40	105	0,37	750	30
16	6,5...19,5	80	85	0,37	1500	22
14	5,5...17	63	82	0,25	1000	25
11	4,5...13,5	63	85	0,25	750	25
9	3,5...9,5	100	50	0,18	1000	21
Радиальная консольная нагрузка, прикладываемая к опорному буртику (основанию корпуса) тихоходного вала, Н	3500					
Коэффициент для расчета радиальной консольной нагрузки на тихоходном валу, мм (-1)	0,012					

торговый дом АВТОМАТИКА

ООО «ТД «Автоматика»
www.td-automatika.ru
info@td-automatika.ru

Россия, 214020, г. Смоленск, ул. Шевченко, д. 86-Б
Тел/факс: (4812) 209-305, 209-306, 209-307, 209-308, 209-310, 209-311
Факс: (4812) 31-21-38, 31-35-06, 61-16-75, 62-10-28

Габаритные и присоединительные размеры:
Одноступенчатый червячный мотор-редуктор типа МРЧ-63М1
Варианты сборки без опорного фланца

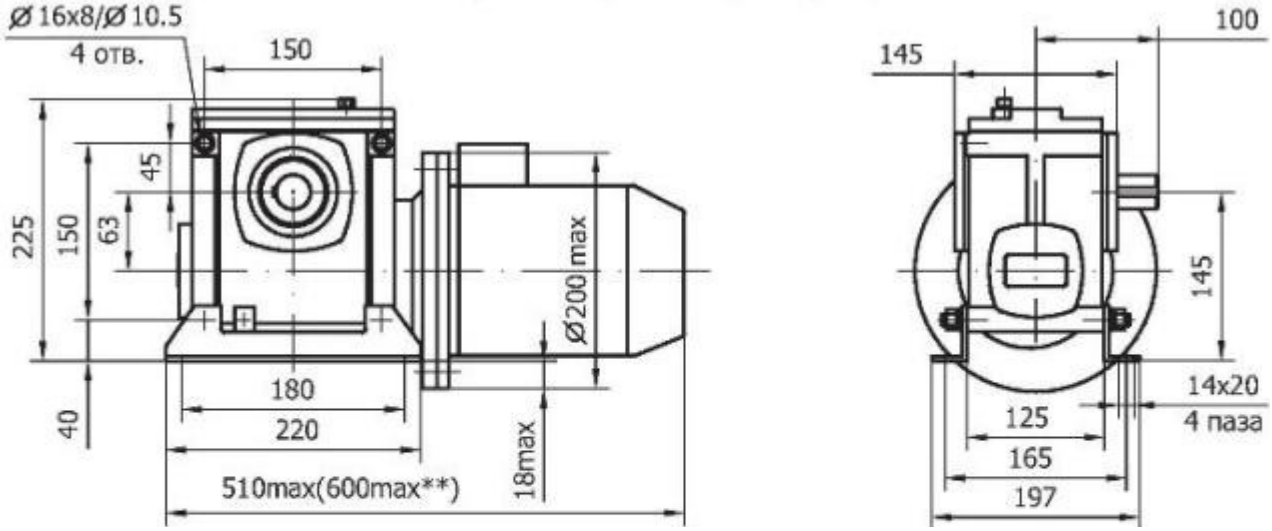

Варианты сборки с опорным фланцем

** - для исполнения со встроенным тормозом

Размеры тихоходного вала

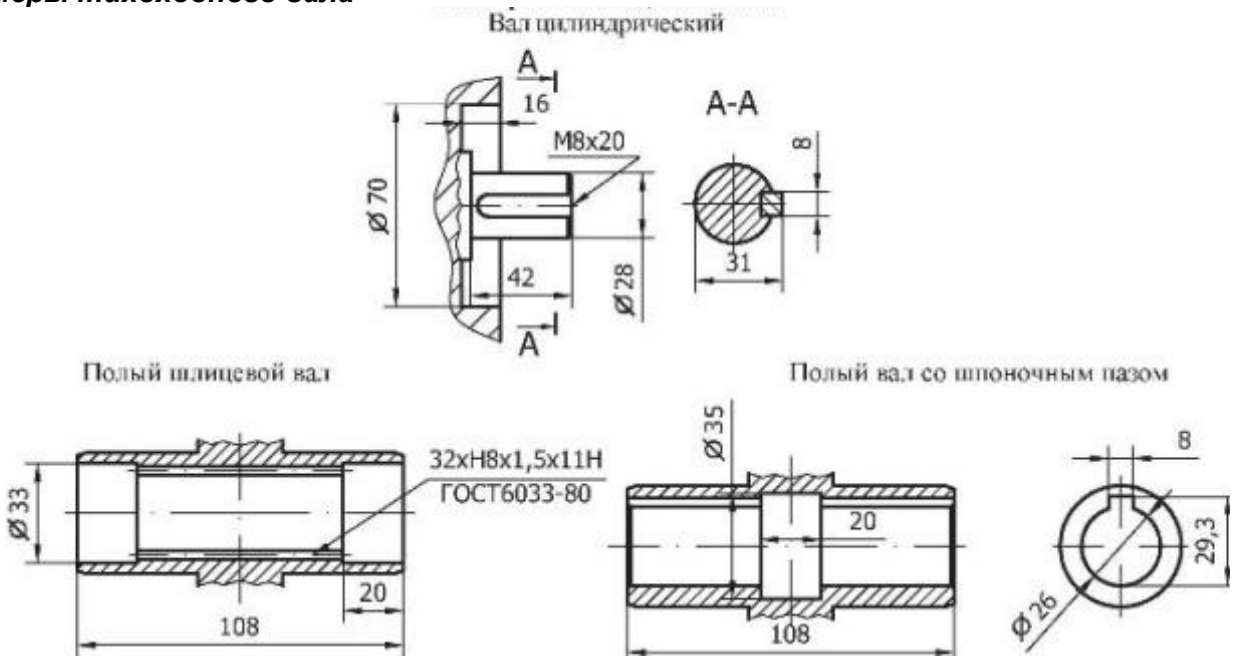

ООО «ТД «Автоматика»
www.td-automatika.ru
info@td-automatika.ru

Россия, 214020, г. Смоленск, ул. Шевченко, д. 86-Б
Тел/факс: (4812) 209-305, 209-306, 209-307, 209-308, 209-310, 209-311
Факс: (4812) 31-21-38, 31-35-06, 61-16-75, 62-10-28

Варианты конструктивных исполнений:

Варианты сборки без опорного фланца*

Варианты сборки с опорным фланцем*
(кроме мотор-редукторов типа 1МРЧ-160М1)

Валы: Т - тихоходный, П – полый

Варианты расположения двигателя
(кроме мотор-редукторов типа МРЧН-180М1, МРЧП-180М1)

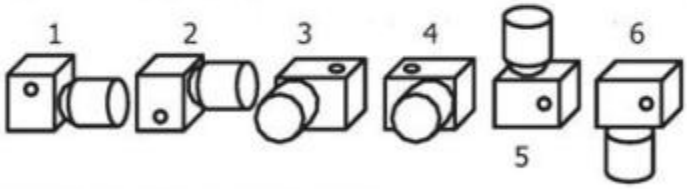

1 – двигатель горизонтальный, под тихоходным валом;
2 – двигатель горизонтальный, над тихоходным валом;
3 – двигатель горизонтальный, тихоходный вал вертикальный, справа от двигателя;
4 – двигатель горизонтальный, тихоходный вал вертикальный, слева от двигателя;
5 – двигатель расположен вертикально вверх, тихоходный вал горизонтальный;
6 – двигатель расположен вертикально вниз, тихоходный вал горизонтальный.

На рисунке показаны варианты расположения двигателя для варианта сборки 56.

Варианты крепления
(только для мотор-редукторов типа МРЧ-40М1, МРЧ-63М1, МРЧ-80М1)

1 – сборка без опорных лап

2 – сборка с опорными лапами

Варианты расположения клеммной коробки двигателя

Для определения расположения клеммной коробки наблюдатель всегда находится со стороны кожуха вентилятора двигателя.

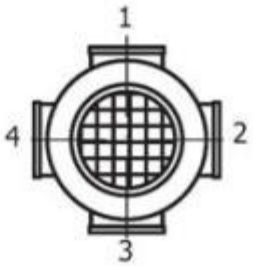

Примечание.
1.* - мотор-редукторы типа МРЧ-25М1(Р1) с вариантами сборки 56, 56Ф1, 56Ф2 не выпускаются.
2.* - мотор-редукторы типа МРЧН-180М1(Р1) и МРЧП-180(Р1) выпускаются только для вариантов сборки 51, 52, 53.

ООО «ТД «Автоматика»
www.td-automatika.ru
info@td-automatika.ru

Россия, 214020, г. Смоленск, ул. Шевченко, д. 86-Б
Тел/факс: (4812) 209-305, 209-306, 209-307, 209-308, 209-310, 209-311
Факс: (4812) 31-21-38, 31-35-06, 61-16-75, 62-10-28

Примеры монтажных положений:
Одноступенчатые червячные мотор-редукторы

Варианты сборки	
Без опорного фланца	С опорным фланцем
МРЧ-40М1-...-51-1-2	МРЧ-40М1-...-51Ф-1-2
Варианты крепления (только для мотор-редукторов типов МРЧ-40М1, МРЧ-63М1, МРЧ-80М1)	
МРЧ-40М1-...-51-1-2	МРЧ-40М1-...-51-1-1
Примеры сочетаний вариантов сборки и вариантов расположения передач	
МРЧ-40М1-...-52-1-2	МРЧ-40М1-...-51-1-2
МРЧ-40М1-...-52-2-2	МРЧ-40М1-...-51-2-2
МРЧ-40М1-...-52-3-1	МРЧ-40М1-...-51-3-1

ООО «ТД «Автоматика»
www.td-automatika.ru
info@td-automatika.ru

Россия, 214020, г. Смоленск, ул. Шевченко, д. 86-Б
Тел/факс: (4812) 209-305, 209-306, 209-307, 209-308, 209-310, 209-311
Факс: (4812) 31-21-38, 31-35-06, 61-16-75, 62-10-28

Структура условного обозначения при заказе:
Цилиндрическо-червячные редукторы
Редукторы типа 2РЦЧ-31,5

2РЦЧ-31,5-20-51-1-2-2-У2-С

- Тип редуктора
- Межосевое расстояние
- Номинальное передаточ. число
- Вариант сборки
- Вариант расположения передачи
- Вариант крепления
- Категория точности редуктора
- Климатическое исполнение
- Категория размещения
- Заправка маслом

То же вариант сборки 56Ф1: **2РЦЧ-31,5-20-56Ф1-1-2-2-У2-С**

Редукторы типа 2РЦЧ-63М

2РЦЧ-63М-40-51-1-1-2-У2-С-Ц

- Тип редуктора
- Межосевое расстояние, мм
- Ном.передаточное число
- Вариант сборки
- Вариант расположения передачи
- Вариант крепления
- Категория точности редукторной части
- Климатическое исполнение
- Категория размещения
- Заправка маслом
- Быстроходный вал исполнения "Ц"

То же, вариант сборки 56,исполнение с полым шлицевым валом, вариант расположения передачи 5:

2РЦЧ-63М-40-56-5-1-2-У2-С

То же,вариант сборки 56Ф1, вариант крепления 2:

2РЦЧ-63М-40-56Ф1-5-2-2-У2-С

Редукторы типа 2РЦЧ-100

2РЦЧ-100-20-51-1-Ц-К-2-У2-С

- Тип редуктора
- Межосевое расстояние, мм
- Ном.передаточное число
- Вариант сборки
- Вариант располож. передачи
- Цилиндрический конец быстроходного вала
- Конический конец тихоходного вала
- Категория точности редуктора
- Климатическое исполнение
- Категория размещения
- Заправка маслом

То же, вариант сборки56, исполнение с полым шлицевым валом, вариант расположения передачи 5:

2РЦЧ-100-20-56-5-Ц-2-У2-С

То же, вариант сборки 56Ф1, вариант расположения передачи 5:

2РЦЧ-100-20-56Ф1-5-Ц-2-У2-С

Одноступенчатые червячные мотор-редукторы
Мотор-редукторы типа МРЧ-25М1, МРЧ-40М1, МРЧ-63М1, МРЧ-80М1
Основное исполнение

МРЧ-63М1-141-51-1-2-1-2-У3-С-380 ТУ4161-002-00221178-98

- Тип мотор-редуктора
- Межосевое расстояние, мм
- Ном. частота вращения тихоход. вала, об/мин
- Вариант сборки
- Вариант расположения двигателя
- Вариант крепления
- Вариант расположения клеммной коробки двигателя
- Категория точности редукторной части
- Климатическое исполнение
- Категория размещения
- Заправка маслом
- Ном.напряжение сети перем.тока,В

То же, вариант сборки 56Ф1, вариант расположения двигателя 5, вариант расположения клеммной коробки двигателя 3:

МРЧ-63М1-141-56Ф1-5-1-3-2-У3-С-380 ТУ4161-002-00221178-98

Исполнение со встроенным тормозом

То же, со встроенным тормозом, с питанием тормоза от однофазной сети переменного тока напряжением 220 В:

МРЧ-63М1-141-51Ф1-5-1-3-2-У3-С-380-Е-220 ТУ4161-002-00221178-98

ООО «ТД «Автоматика»
www.td-automatika.ru
info@td-automatika.ru

Россия, 214020, г. Смоленск, ул. Шевченко, д. 86-Б
Тел/факс: (4812) 209-305, 209-306, 209-307, 209-308, 209-310, 209-311
Факс: (4812) 31-21-38, 31-35-06, 61-16-75, 62-10-28

Регулируемое исполнение

То же, вариант сборки 56, со шпоночным пазом, вариант расположения двигателя 5, вариант расположения клеммной коробки 3, регулируемого исполнения с диапазоном частот вращения от 57 до 169 об/мин, с длиной сетевого кабеля 7 м, с вилкой на сетевом кабеле, с длиной кабеля между блоком преобразования частоты и мотор-редуктором 8 м:

МРЧ-63Р1-57/169-56-Шп-5-2-3-2-7-В-8-У3-С-380 ТУ4161-002-00221178-98

Мотор-редукторы типов МРЧ-100М2, МРЧ-125М1, МРЧ-160М1

Основное исполнение

МРЧ-100М2-45-51-К-1-1-В-2-У3-С-380 ТУ4161-002-00221178-98

- Тип мотор-редуктора
- Межосевое расстояние, мм
- Ном. частота вращения тихоход. вала, об/мин
- Вариант сборки
- Конический конец тихоход. вала
- Вариант расположения двигателя
- Вариант расположения клеммной коробки двигателя
- С вентилятором
- Категория точности редук. части
- Климатическое исполнение
- Категория размещения
- Заправка маслом
- Ном. напряжение сети перем. тока,В

То же, вариант сборки 51Ф: **МРЧ-100М2-45-51Ф-К-1-1-В-2-У3-С-380 ТУ4161-002-00221178-98**

Исполнение со встроенным тормозом

То же, вариант сборки 51Ф, со встроенным тормозом, с питанием тормоза от однофазной сети переменного тока напряжением 220 В:

МРЧ-100М2-45-51Ф-К-1-1-В-2-У3-С-380-Е-220 ТУ4161-002-00221178-98

Регулируемое исполнение

То же, вариант сборки 56,со шпоночным пазом, без вентилятора, вариант расположения двигателя 5, вариант расположения клеммной коробки двигателя 3, регулируемого исполнения с диапазоном частот вращения от 18 до 54 об/мин, с длиной сетевого кабеля 7 м, с вилкой на сетевом кабеле, с длиной кабеля между блоком преобразования частоты и мотор-редуктором 8 м:

МРЧ-100Р2-18/54-56-Шп-5-3-2-7-В-8-У3-С-380 ТУ4161-002-00221178-98