ООО «ТД «Автоматика»
www.td-automatika.ru
sales@td-automatika.ru

Россия, 214020, г. Смоленск, ул. Шевченко, д. 86-Б
Тел/факс: (4812) 209-305, 209-306, 209-307, 209-308, 209-310, 209-311
Факс: (4812) 31-21-38, 31-35-06, 61-16-75, 62-10-28

К-С-18Д тензодатчики цилиндрические

Цилиндрические датчики колонного типа предназначены для использования в многотонных весах: вагонных, автомобильных, бункерных. Также датчики цилиндрического типа применяются для модернизации механических весов. Тензодатчики К-С-18Д колонного типа представлены моделями с наибольшим пределом измерения от 10 до 50 тонн.

Заказать sales@td-automatika.ru

Преимущества:

- Крепежи для тензодатчика включены в комплект поставки.
- Датчики данного типа могут быть изготовлены в специальных исполнениях:
  - с защитой от высоких температур (до 250°С);
  - в корпусе из нержавеющей стали;
  - в корпусе из нержавеющей стали с защитой от высоких температур (до 250°С).
- Гарантия 3 года.

Варианты исполнений:

- **К-С-18Д** тензодатчики из легированной стали, диапазон рабочих температур от -30 до +50°С.
- **К-С-18Д (Н)** тензодатчики из нержавеющей стали, диапазон рабочих температур от -30 до +50°С.
- **К-С-18Д (НТ)** высокотемпературные тензодатчики из нержавеющей стали, диапазон рабочих температур от -10 до +250°С.
- **К-С-18Д (Т)** цилиндрические высокотемпературные тензодатчики из легированной стали, диапазон рабочих температур от -10 до +250°С.

торговый дом АВТОМАТИКА

ООО «ТД «Автоматика»
www.td-automatika.ru
sales@td-automatika.ru

Россия, 214020, г. Смоленск, ул. Шевченко, д. 86-Б
Тел/факс: (4812) 209-305, 209-306, 209-307, 209-308, 209-310, 209-311
Факс: (4812) 31-21-38, 31-35-06, 61-16-75, 62-10-28

Технические характеристики

Наименование	К-С-18Д	К-С-18Д (Н)	К-С-18Д (НТ)	К-С-18Д (Т)
Наибольший предел измерений (НПИ)	10; 15; 20; 25; 30; 40; 50 т			
Рабочий коэффициент передачи (РКП)	2,0 +0,002мВ/В			
Класс точности (по ГОСТ 30129)	С3	С3	С1	С1
Вид преобразуемой силы	сжатие			
Число поверочных интервалов	3000	3000	1000	1000
Начальный коэффициент передачи (НКП)	2,5% от РКП			
Входное сопротивление	400 ±20 Ом			
Выходное сопротивление	352 ±3 Ом			
Сопротивление изоляции	>5000 МОм			
Диапазон рабочих температур	от -30 до +50°С	от -30 до +50°С	от -10 до +250°С	от -10 до +250°С
Допустимая перегрузка в течение не более 1 часа	125% от НПИ			
Разрушающая перегрузка	200% от НПИ			
Рекомендуемое напряжение питания	от 5 до 12В			
Максимальное напряжение питания	15 В			
Степень защиты (по ГОСТ 14254)	IP 67			
Материал корпуса датчика	легированная сталь	нержавеющая сталь	нержавеющая сталь	легированная сталь
Длина кабеля	**10/15/20-25/30/40-50 т** 8/10/12/14/16 м			
Вес тензодатчика	**10-30/40-50 т** 6,85/7,35 кг			
Описание элементов крепления	Опорные чашки – 2 шт., эксцентрики – 3 шт., резиновая юбка, хомут, штифт	Опорные чашки – 2 шт., эксцентрики – 3 шт., резиновая юбка, хомут, штифт	Опорные чашки, 2 шт.	Опорные чашки – 2 шт., эксцентрики – 3 шт., резиновая юбка, хомут, штифт

Комплект поставки:

- К-С-18Д тензодатчик цилиндрический.
- Паспорт.

ООО «ТД «Автоматика»
www.td-automatika.ru
sales@td-automatika.ru

Россия, 214020, г. Смоленск, ул. Шевченко, д. 86-Б
Тел/факс: (4812) 209-305, 209-306, 209-307, 209-308, 209-310, 209-311
Факс: (4812) 31-21-38, 31-35-06, 61-16-75, 62-10-28
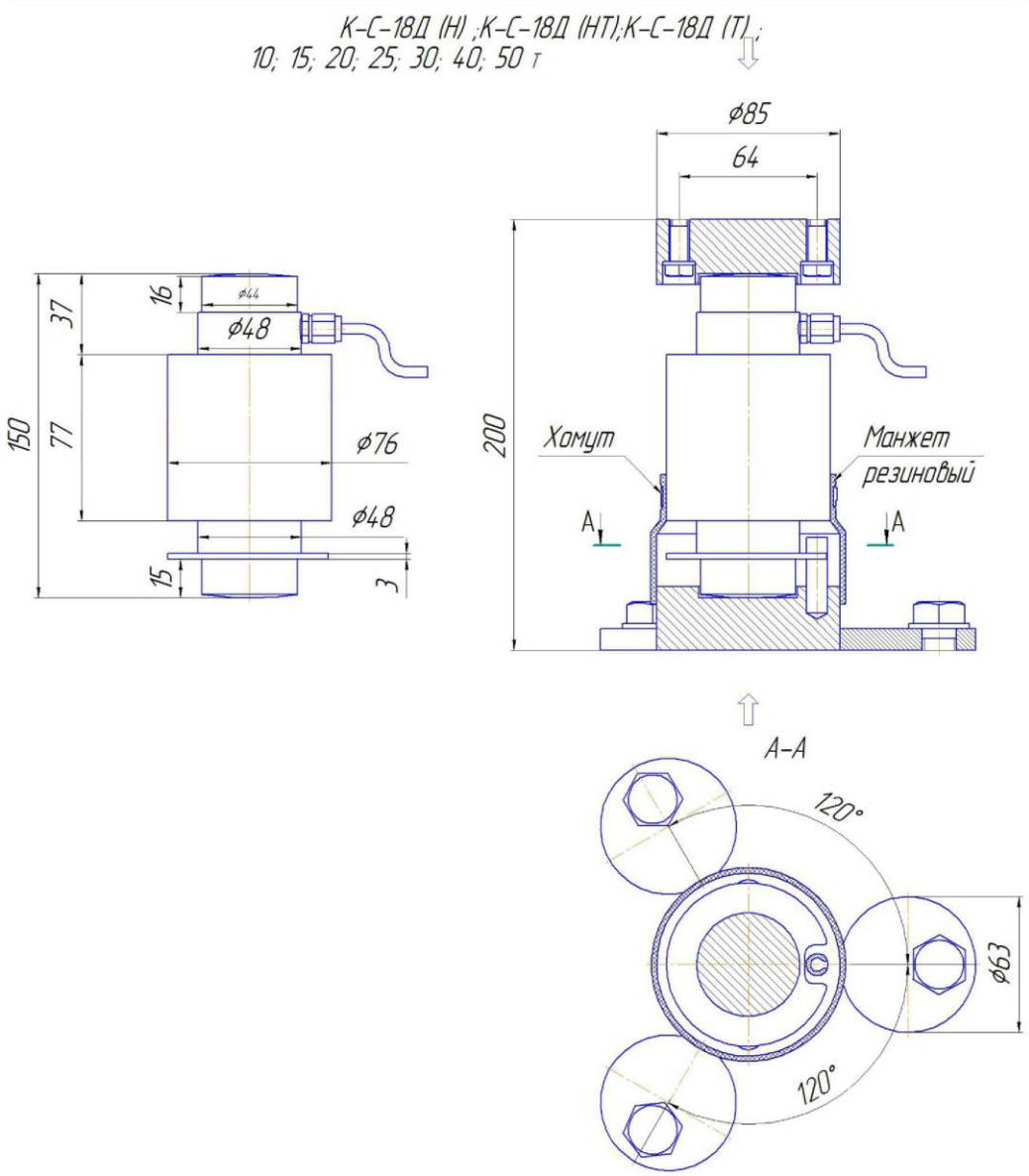
Габаритный чертеж