ООО «ТД «Автоматика»
www.td-automatika.ru
info@td-automatika.ru

Россия, 214020, г. Смоленск, ул. Шевченко, д. 86-Б
Тел/факс: (4812) 209-305, 209-306, 209-307, 209-308, 209-310, 209-311
Факс: (4812) 31-21-38, 31-35-06, 61-16-75, 62-10-28

SJC муфта упругая безлюфтовая

Безлюфтовая упругая муфта **SJC** предназначена для смягчения толчков и ударов при частых пусках и остановках механизма.

Муфта SJC объединяет в себе свойства безлюфтовой упругой металлической муфты и упругой муфты из резины.

Муфта хорошо гасит колебания, имеет малый момент инерции, точно передает крутящий момент.

Преимущества безлюфтовой упругой муфты SJC:
- Долговечность и прочность при высокой частоте вращения.
- Не нуждается в обслуживании и ремонте, смазка не нужна.
- Эластичная крестовина уменьшает воздействие нагрузок.
- Устойчивость к маслу и электрическая изоляция.
- Диапазон температур работы -20℃ ~ +70℃.

Технические характеристики

Наименование	A	L	W	B	C	F	M	Макс. диаметр отверстия (мм)	Номинальный крутящий момент (Н*м)	Макс. крутящий момент (Н*м)	Макс. скорость вращения (об./мин)	Момент инерции (кг*м^2)	Жесткость на скручивание (Н*м/рад)	Допустимое смещение осей (мм)	Перекос (°)	Масса (г)
	мм															
SJC-14C GR	14	7	22	6	1	3,5	M2	5	1,2	2,4	11000	$1,6x10^{-7}$	14	0,15	1,0	6
SJC-20C GR	20	10	30	8	1	5	M2,6	8	3	6	7500	$1,1x10^{-6}$	29	0,15	1,0	19
SJC-25C GR	25	10	32,5	9	1,25	5	M3	12	5	10	6200	$2,4x10^{-6}$	45	0,15	1,0	25
SJCA-30C GR	30	11,3	35	10	1,5	5,5	M4	14	7,5	15	5100	$6,2x10^{-6}$	73	0,15	1,0	50
SJCB-30C GR	30	15,8	44	10	1,5	5,5	M4	14	7,5	15	5100	$7,5x10^{-6}$	73	0,15	1,0	55
SJCA-40C GR	40	19,5	55	12	2	6,7	M5	18	10	20	3800	$3,1x10^{-5}$	570	0,1	1,0	135
SJCB-40C GR	40	25	66	12	2	8,5	M5	18	10	20	3800	$3,9x10^{-5}$	570	0,1	1,0	160
SJC-14C RD	14	7	22	6	1	3,5	M2	5	2	4	11000	$1,6x10^{-7}$	22	0,1	1,0	6
SJC-20C RD	20	10	30	8	1	5	M2,6	8	5	10	7600	$1,1x10^{-6}$	55	0,1	1,0	19
SJC-25C RD	25	10	32,5	9	1,25	5	M3	12	9	18	6200	$2,4x10^{-6}$	80	0,1	1,0	25
SJCA-30C RD	30	11,3	35	10	1,5	5,5	M4	14	12я,5	25	5100	$6,2x10^{-6}$	130	0,1	1,0	50
SJCB-30C RD	30	15,8	44	10	1,5	5,5	M4	14	12,5	25	5100	$7,5x10^{-6}$	130	0,1	1,0	55
SJCA-40C RD	40	19,5	55	12	2	6,7	M5	18	17	34	3800	$3,1x10^{-5}$	1200	0,1	1,0	135
SJCB-40C RD	40	25	66	12	2	8,5	M5	18	17	34	3800	$3,9x10^{-5}$	1200	0,1	1,0	160

Наименование	Внутренний диаметр (мм)																
	3	4	4,5	5	6	6,35	7	8	9,525	10	11	12	14	15	16	18	19
SJC-14C	•	•	•	•													
SJC-20C		•	•	•	•	•	•	•									
SJC-25C				•	•	•	•	•	•	•							
SJC-30C					•	•	•	•	•	•	•	•	•				
SJC-40C								•	•	•	•	•	•	•	•	•	•

ООО «ТД «Автоматика»
www.td-automatika.ru
info@td-automatika.ru

Россия, 214020, г. Смоленск, ул. Шевченко, д. 86-Б
Тел/факс: (4812) 209-305, 209-306, 209-307, 209-308, 209-310, 209-311
Факс: (4812) 31-21-38, 31-35-06, 61-16-75, 62-10-28

Габаритный чертеж

Внешний диаметр 14~30мм

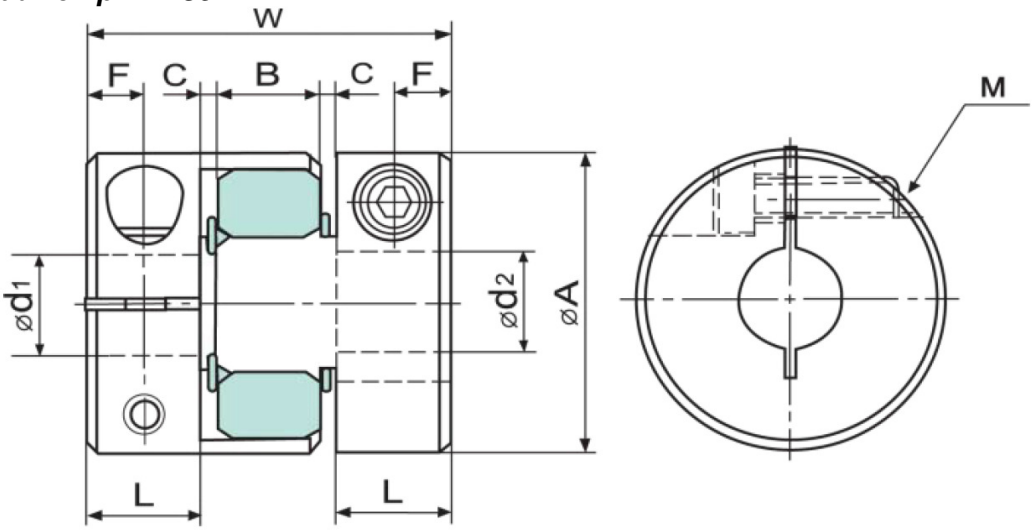
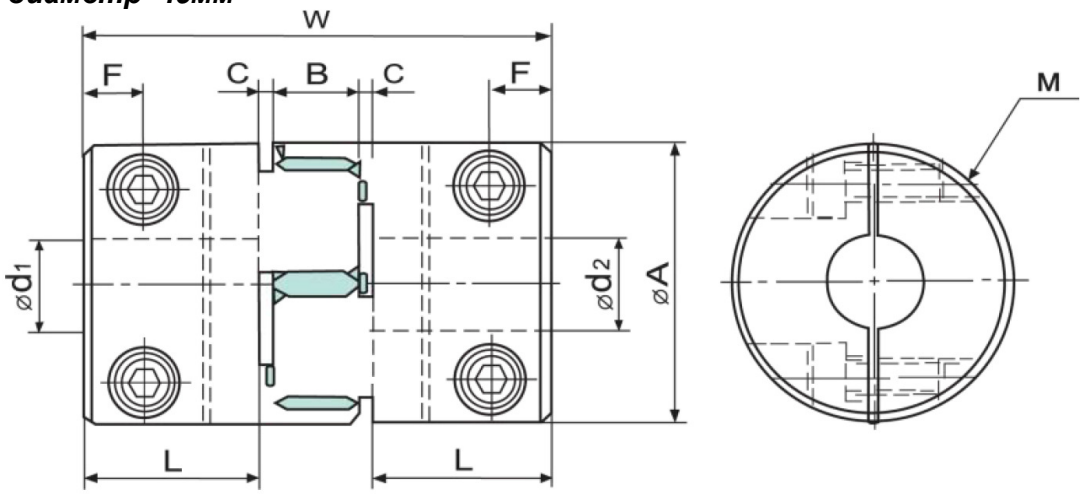
Внешний диаметр 40мм