www.td-automatika.ru
sales@td-automatika.ru

# AQ-REF-SAL1 рефрактометр для измерения концентрации соли, процентного содержания соли, удельного веса

ЗАКАЗАТЬ

Для измерения концентрации соли в различных пищевых жидкостях, технических растворах и других средах предназначены рефрактометры — приборы, работа которых основана на свойстве света искажаться при прохождении между средами различной оптической плотности. Чем сильнее будет смещаться луч света, тем более концентрированным можно в итоге назвать анализируемый раствор.
Модель рефрактометра AQ-REF-SAL1 относится к ручным (карманным) и предназначена для установления солевой концентрации в воде. Данный прибор используется для контроля морской воды в аквариумистике, промывания морепродуктов в пищевой промышленности и общепите и т. д. Кроме того, AQ-REF-SAL1 позволяет измерить соленость так называемого тузлука — раствора, предназначенного для засолки рыб в промышленных масштабах.

***Особенности прибора***

Важным преимуществом рефрактометров, в том числе и модели AQ-REF-SAL1, перед другими измерителями является отсутствие необходимости предварительной подготовки пробы для измерений, а также то, что для работы требуется крайне малое количество раствора — всего 2-4 капли. Результаты измерений незамедлительно появляются на шкале прибора, уровень солености измеряется в ppt или кг/л.
Рефрактометр AQ-REF-SAL1 является точным оптическим измерителем, который при условии правильности эксплуатации, хранения и транспортировки демонстрирует минимальную погрешность результатов.
Повторная и последующие калибровки прибора выполняются с периодичностью 3-4 раза в месяц.

***Технические характеристики***

| Наименование | Значение |
|---|---|
| Диапазон | соль 0…100‰, удельная масса 1.000…1.070 |
| Шаг измерения | соль 1‰, удельная масса 0.002 |
| Точность | соль ±1‰, удельная масса ±0.002 |
| Автоматическая компенсация температуры (ATC) | + |
| Размеры | 195 x 4 x 4 мм |
| Размеры упаковки | 207 x 85 x 55 мм |
| Вес | 107 г |
| Вес упаковки | 250 г |
| Гарантия | 1 год |

***Стандартный комплект поставки:***

- Рефрактометр AQ-REF-SAL1 — 1 шт.
- Кейс — 1 шт.
- Мерная пипетка — 1 шт.
- Калибровочная отвертка — 1 шт.
- Салфетка для протирки призмы — 1 шт.
- Инструкция — 1 экз.

*Схемы и чертежи*
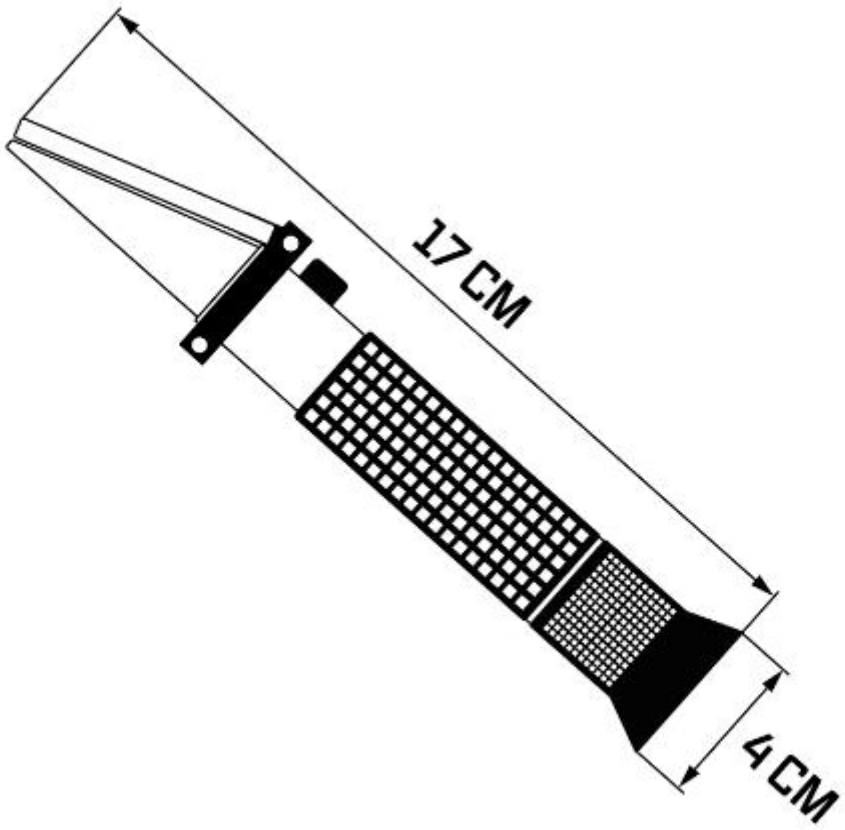
**Габаритные размеры рефрактометра AQ-REF-SAL1**