ООО «ТД «Автоматика»
www.td-automatika.ru
sales@td-automatika.ru

Россия, 214020, г. Смоленск, ул. Шевченко, д. 86-Б
Тел/факс: (4812) 209-305, 209-306, 209-307, 209-308, 209-310, 209-311
Факс: (4812) 31-21-38, 31-35-06, 61-16-75, 62-10-28

ЗНОМ-35-07 трансформатор напряжения

Трансформаторы ЗНОМ-35-07 являются масштабными преобразователями и предназначены для выработки сигнала измерительной информации для электрических измерительных приборов, цепей защиты и сигнализации в сетях переменного тока с изолированной нейтралью частотой 50 и 60 Гц.

Заказать sales@td-automatika.ru

Конструкция

Трансформаторы ЗНОМ-35-07 состоят из магнитопровода, выполненного из электротехнической стали, обмоток с изоляцией и других конструкционных деталей, служащих для соединения отдельных частей в единую конструкцию. Активная часть находится в баке, заполненном трансформаторным маслом. Баки и крышки трансформаторов ЗНОМ-35 выполнены из листовой стали. Ввод первичной мотки трансформаторов расположен на крышке бака. Вводы вторичных обмоток и заземляемый ввод первичной обмотки трансформаторов расположены на боковой стенке бака. Схема и группа соединения обмоток: 1/1/1-0-0 для трехобмоточных трансформаторов и 1/1/1/1-0-0-0 для четырехобмоточных трансформаторов.

Технические характеристики

Тип трансформатора	Номинальное напряжение обмоток, В			Номинальная мощность вторичных обмоток в классах точности, ВА					Предельная мощность, ВА
	первичной	вторичной		0,2	0,5	1,0	3,0	3Р	
		основной	дополни-тельной						
ЗНОМ-15-63М У2 (Т2)	6000:√3 6300:√3 6600:√3	100:√3	100:3	-	50	75	200	200	400
	10000:√3 10500:√3 11000:√3 13800:√3 15000:√3 15750:√3	100:√3	100:3	60	90	150	300	300	640
ЗНОМ-20-63 У2 (Т2)	18000:√3 20000:√3	100:√3	100:3	-	75	150	300	300	630
ЗНОМ-24-69 У1	24000:√3	100:√3	100:3	-	150	250	600	400	1000
ЗНОМ-35-65 У1 (ХЛ1, Т1)	27500 35000:√3	100 100:√3	127 100:3	-	150	250	600	400	1000

Номинальные напряжения ЗНОМ-35-07				
Тип трансформатора	Номинальное напряжение, В			
	первичной обмотки	на вторичных обмотках		
		основной вторичной I	основной вторичной II	дополнительной
ЗНОМ-35-07 У1 (ХЛ1, Т1)	35000:√3	100:√3	100:√3	100:3

ООО «ТД «Автоматика»
www.td-automatika.ru
sales@td-automatika.ru

Россия, 214020, г. Смоленск, ул. Шевченко, д. 86-Б
Тел/факс: (4812) 209-305, 209-306, 209-307, 209-308, 209-310, 209-311
Факс: (4812) 31-21-38, 31-35-06, 61-16-75, 62-10-28

Номинальные мощности ЗНОМ-35-07 (трехобмоточный)							
Тип трансформатора	Номинальная мощность вторичных обмоток в классах точности, ВА						Предельная мощность, ВА
	основной					дополнительной	
	0,1	0,2	0,5	1,0	3,0	3Р	
ЗНОМ-35-07 У1 (ХЛ1, Т1)	150	0-250	0-600	0-800	0-1200	600	2000

Номинальные мощности ЗНОМ-35-07 (четырехобмоточный)									
Тип трансформа-тора	Варианты подключе-ния нагрузок	Номинальная мощность вторичных обмоток в классах точности, ВА							Предельная мощность, ВА
		основной I			основной II			дополните-льной	
		0,1	0,2	0,5	0,2	0,5	1,0	3Р	
ЗНОМ-35-07 У1 (ХЛ1, Т1)	I	50	-	-	100	-	-	600	2000
	II	-	0-100	-	0-100	0-150	-	600	
	III	-	-	0-200	-	0-300	0-400	600	

Условия эксплуатации:

- Высота над уровнем моря, не более 1000 м.
- Окружающая среда невзрывоопасная, не содержащая токопроводящей пыли, агрессивных газов и паров в концентрациях, разрушающих металлы и изоляцию.
- Требования пожарной безопасности ГОСТ 12.1004-91.
- Требования техники безопасности ГОСТ 12.2.007.3-75

Структура обозначения

З	Н	О	М	Х	Х	М	ХХ
З –заземляемый							
Н – трансформатор напряжения							
О – однофазный							
М – естественная циркуляция воздуха и масла							
Класс напряжения первичной обмотки, кВ							
Год разработки трансформатора							
М – модернизированный							
Климатическое исполнение и категория размещения по ГОСТ 15150–69							

Чертежи

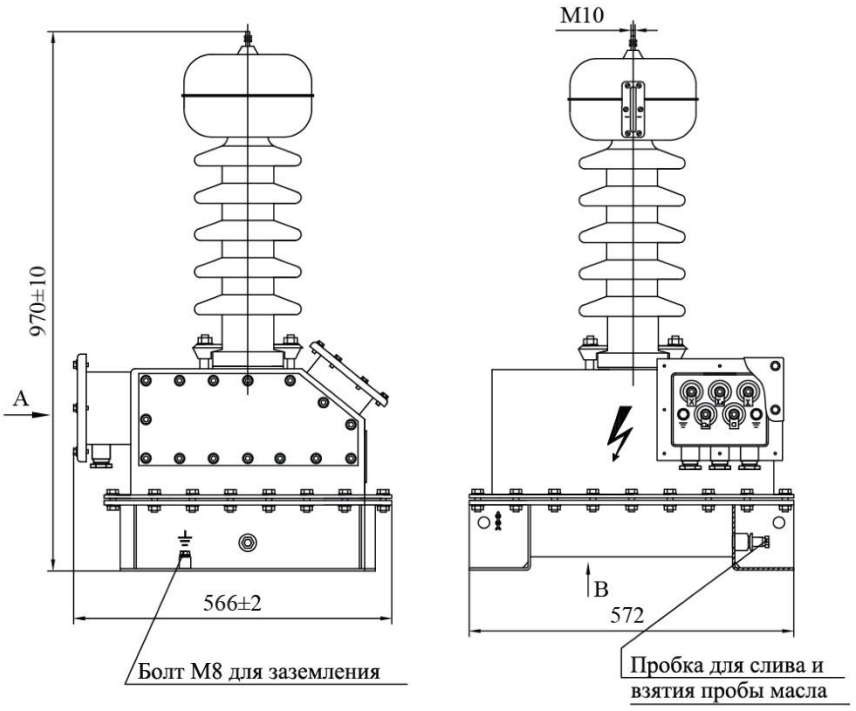

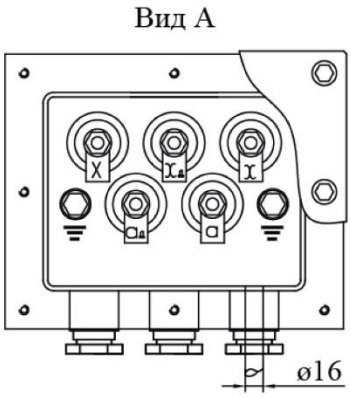

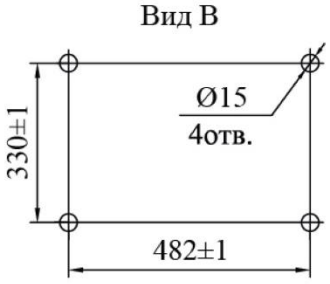

Полная масса трансформатора - 195 кг
Масса масла - 40 кг

Трехобмоточный ЗНОМ-35-07

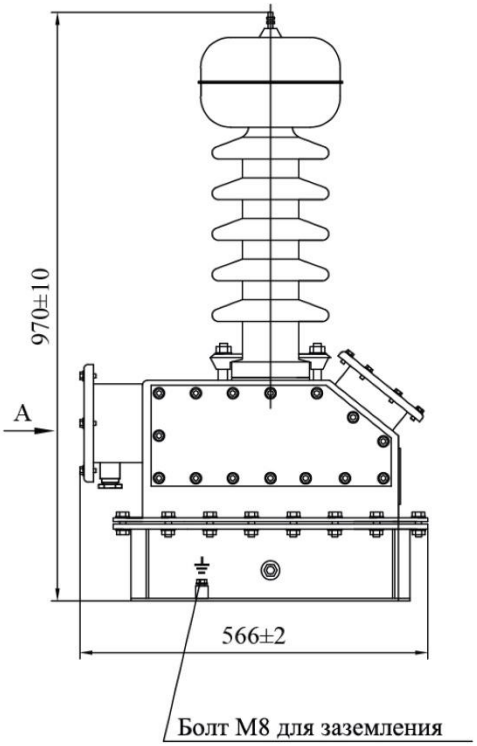

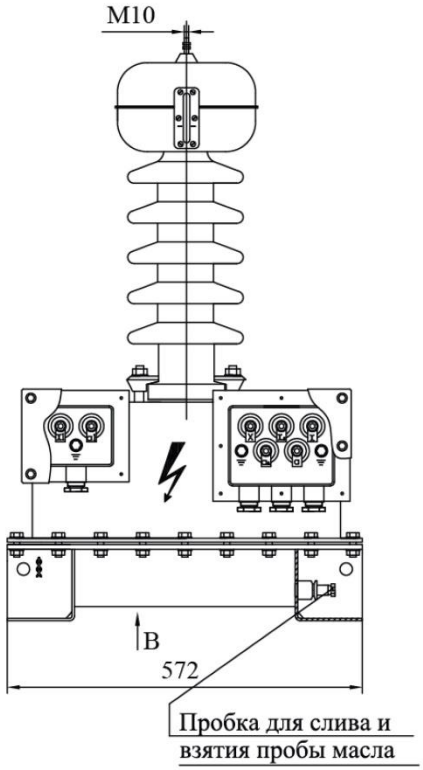

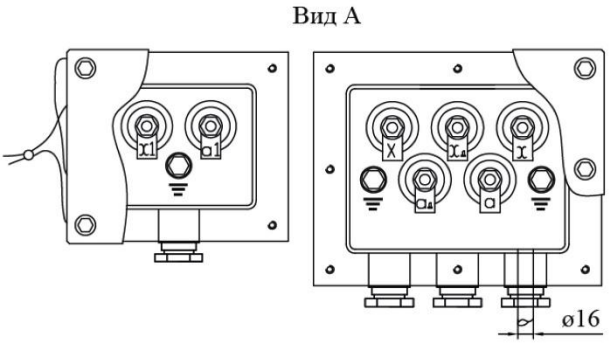

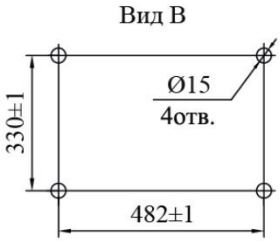

Полная масса трансформатора - 195 кг
Масса масла - 40 кг

Четырехобмоточный ЗНОМ-35-07

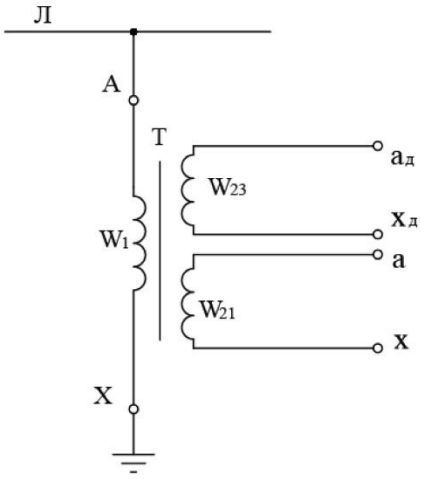

а) Трехобмоточный трансформатор

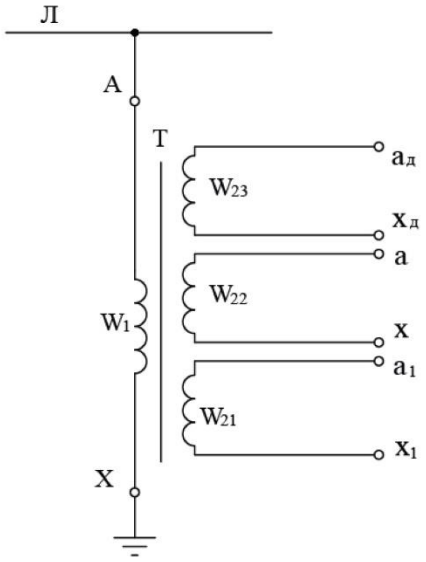

б) Четырехобмоточный трансформатор

Принципиальная электрическая схема трансформатора ЗНОМ
Л - линия электропередачи; Т - трансформатор; W_1 - обмотка ВН (А-Х); W_{21}- обмотка НН основная I (a_1- x_1); W_{22}- обмотка НН основная II (а - х); W_{23}- обмотка НН релейная ($a_д$-$x_д$); Х - ввод заземления обмотки ВН.