ООО «ТД «Автоматика»
www.td-automatika.ru
sales@td-automatika.ru

Россия, 214020, г. Смоленск, ул. Шевченко, д. 86-Б
Тел/факс: (4812) 209-305, 209-306, 209-307, 209-308, 209-310, 209-311
Факс: (4812) 31-21-38, 31-35-06, 61-16-75, 62-10-28

pH-4122.П pH/ОВП-метр промышленный двухканальный

pH-метр двухканальный промышленный pH-4122. П предназначен для измерения активности ионов водорода (pH) или окислительно-восстановительного потенциала (ОВП) и температуры (Т) анализируемой жидкости по одному или двум каналам.

Особенности:

– pH-метр обеспечивает цифровую индикацию и графическое отображение измеренных значений pH, ОВП и температуры, их пропорциональное преобразование в унифицированные выходные сигналы постоянного тока, обмен данными по цифровому интерфейсу RS-485, а также архивирование измеренных параметров. В комплекте с блоком вывода дискретных сигналов БВД-8.2 обеспечивается сигнализация о выходе измеряемых параметров, включая температуру, за пределы заданных значений.

– Исполнение pH-метра моноблочное, для настенного монтажа.

– pH-метр может комплектоваться гидропанелью ГП4131.2.

Области применения: теплоэнергетика, химическая, нефтехимическая, пищевая и другие отрасли промышленности.

Технические характеристики

Наименование	Значение
Количество каналов измерения	1, 2
Измеряемые параметры по каждому каналу	pH или ОВП и температура
Диапазон измерения pH	0...14
Диапазон измерения ОВП	-1500...1500 мВ
Диапазон температуры анализируемой жидкости	0...100 °С
Диапазон измерения расхода анализируемой жидкости	0,9...48 л/ч
Вид индикатора ИП	жидкокристаллический графический
Электродная система (ЭС) комбинированный pH-электрод, комбинированный ОВП-электрод Предел допускаемого значения основной абсолютной погрешности:	
- при измерении pH в комплекте с ЭС	± 0,05 pH
- при измерении ОВП	± 2 мВ
- при измерении температуры	± 0,5°С
Длина кабеля до электрода Параметры выходных сигналов:	не более 4 м
- два аналоговых, программируемых	(0...5), (0...20) или (4...20) мА
- один цифровой	RS-485, протокол обмена ModBus RTU
- восемь дискретных (с выносным блоком БВД-8.2) переключающий «сухой контакт», 240 В, 3 А	
Область задания уставок по pH, ОВП и температуре	во всем диапазоне измерения
Интервал записи в архив	1с
Время (диапазон) архивирования	до 1 года
Напряжение питания	~ 220 В, 50 Гц
Потребляемая мощность	не более 15 ВА
Климатическое исполнение:	УХЛ 4.2, но при температуре (5...50)°С
Устойчивость к климатическим факторам по ГОСТ 52931	В4
Защита от воздействия пыли и воды по ГОСТ 14254:	IP65
Устойчивость к механическим воздействиям по ГОСТ Р 52931:	N2
Материал корпуса:	ABS пластик
Масса:	не более 1,6 кг

ООО «ТД «Автоматика»
www.td-automatika.ru
sales@td-automatika.ru

Россия, 214020, г. Смоленск, ул. Шевченко, д. 86-Б
Тел/факс: (4812) 209-305, 209-306, 209-307, 209-308, 209-310, 209-311
Факс: (4812) 31-21-38, 31-35-06, 61-16-75, 62-10-28

Аксессуары:

- комбинированный электрод;
- арматура для установки pH-электродов;
- кабель pH-метрический;
- гидропанель ГП-4131.

Шифр заказа

pH-41 x. x. x. x. x. x x x x

Наличие взрывозащиты (только для pH-4101.И):

00	без взрывозащиты
Exd	с видом взрывозащиты “взрывонепроницаемая оболочка”

Тип арматуры

00	без арматуры
	Указать тип арматуры (например, **АПН 1.1**) смотри главу 5 каталога

Вариант комплектации датчиками:

00	без электродов
10	комбинированный pH-электрод типа SZ, ID, ЭСК-1 и отдельный датчик температуры типа 100П
20	комбинированный pH-электрод типа 201020, Polilyte, ASP со встроенным датчик ом температуры
30	комбинированный ОВП-электрод

Вариант исполнения корпуса измерительного преобразователя:

П	корпус настенного монтажа из ABS пластика, IP65
Щ	корпус щитового монтажа из дюралюминия, IP54 по передней панели

Цвет светодиодного индикатора:

К	красный
З	зеленый

Вид индикатора ПП:

ЖКИ	жидкокристаллический индикатор
СДИ	светодиодный индикатор

Вариант исполнения корпуса первичного преобразователя:

Н	корпус из стали 12Х18Н10Т
И	взрывозащищенный корпус из алюминиевого сплава с окном для индикации
Д	корпус из алюминиевого сплава

Исполнение:

ОП	общепромышленное
АС	для атомных станций

Вариант исполнения измерительного преобразователя:

01	моноблочный без ИП
10	двухблочный с градуировкой электродов в ИП
21	двухблочный с градуировкой электродов в ПП
22	двухканальный трехблочный (два ПП) с градуировк ой электродов в ПП
22.П	Моноблочный, двухканальный, ПП и ИП в одном корпусе
31	моноблочный, ПП и ИП в одном корпусе

ООО «ТД «Автоматика»
www.td-automatika.ru
sales@td-automatika.ru

Россия, 214020, г. Смоленск, ул. Шевченко, д. 86-Б
Тел/факс: (4812) 209-305, 209-306, 209-307, 209-308, 209-310, 209-311
Факс: (4812) 31-21-38, 31-35-06, 61-16-75, 62-10-28

Схема внешних соединений

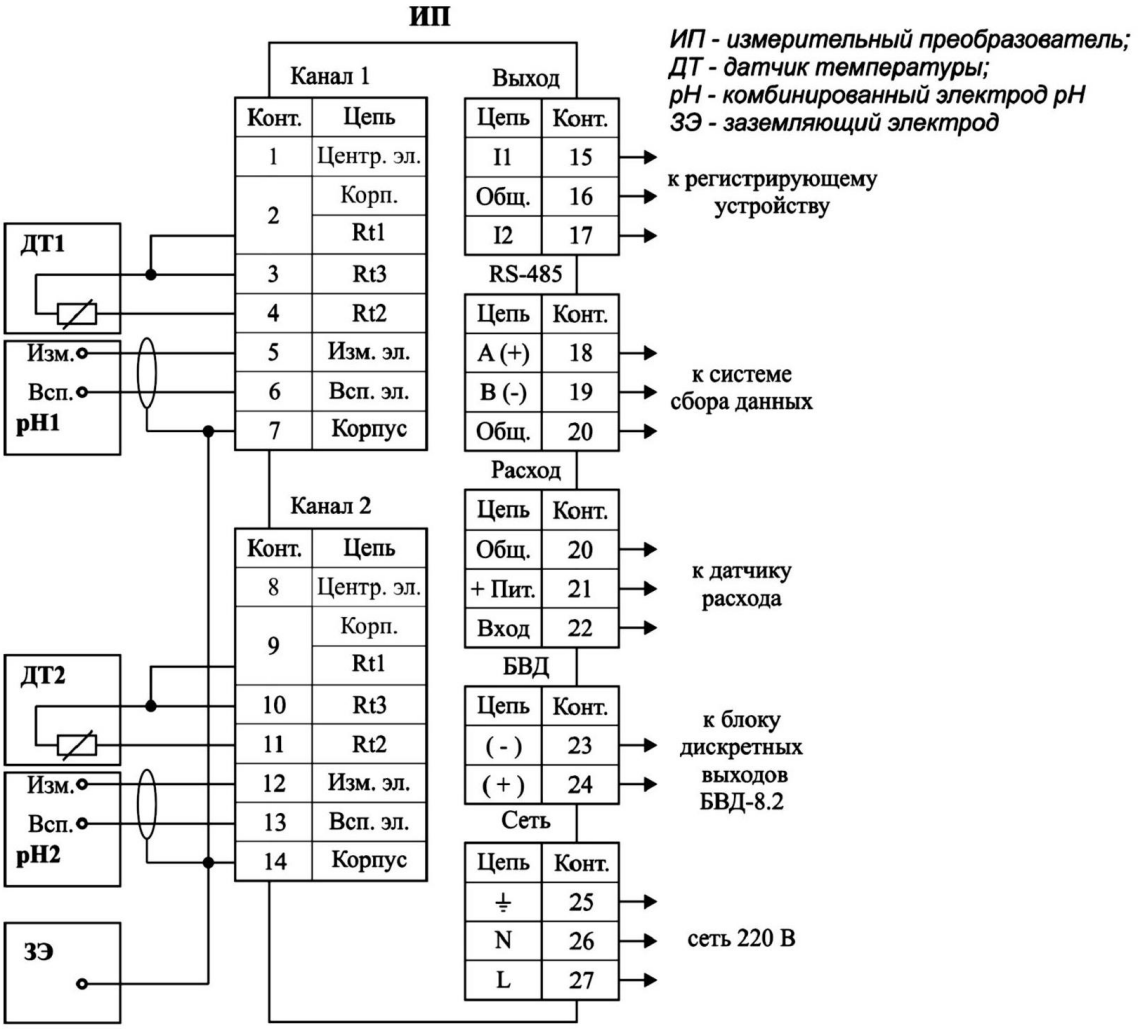
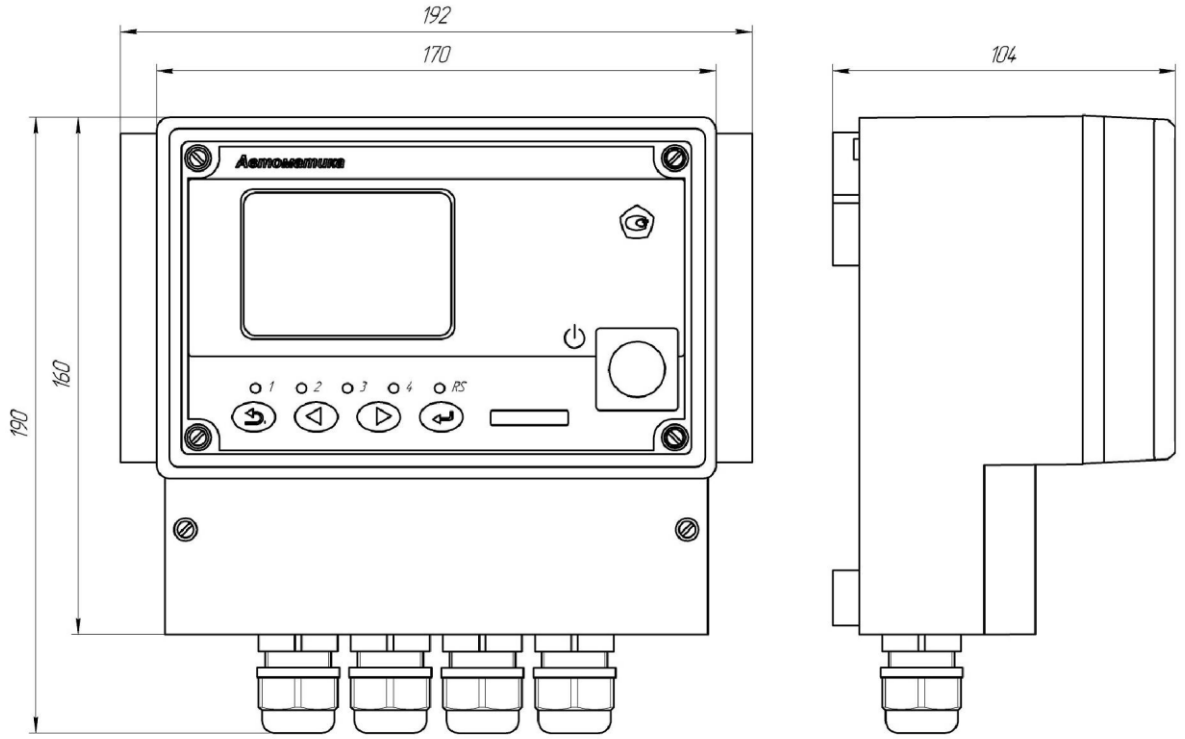
Габаритные и монтажные размеры