ООО «ТД «Автоматика»
www.td-automatika.ru
info@td-automatika.ru

Россия, 214020, г. Смоленск, ул. Шевченко, д. 86-Б
Тел/факс: (4812) 209-305, 209-306, 209-307, 209-308, 209-310, 209-311
Факс: (4812) 31-21-38, 31-35-06, 61-16-75, 62-10-28

2ПН, 2ПБ электродвигатель

Электродвигатели предназначены для работы в широко регулируемых автоматизированных электроприводах постоянного тока.
Генераторы постоянного тока служат для питания различных приемников.

Обозначения:
2ПНБХХГХ4:
2 - номер серии;
П – электрическая машина постоянного тока;
НБ – исполнение по роду защиты и способа охлаждения: Н – незащищенное с самовентиляцией, Б – закрытое с естественным охлаждением;
Х - высота оси вращения, мм (90, 100);
Х – условная длина сердечника якоря (М – первая длина, L – вторая)
Г – с тахогенератором;
Х4 - климатическое исполнение (УХЛ, О) и категория размещения (4) по ГОСТ 15150-69.

Технические характеристики
- режим работы S1;
- реверсивное направление вращения вала;
- предусмотрена комплектовкатахогенератором ТП-75-20-0,2, ТП-80, ТМГ-30П;
- степень защиты машин 2ПН- IP 23, 2ПБ-IP 44;
- конструктивное исполнение двигателей по способу монтажа - IM1001, IM1011, IM1031, IM1002, IM3601, IM3611, IM3631;
- генераторы - IM 1001;
- высота оси вращения машин 90 и 100 мм.

Габаритные и присоединительные размеры электродвигателей серии 2П

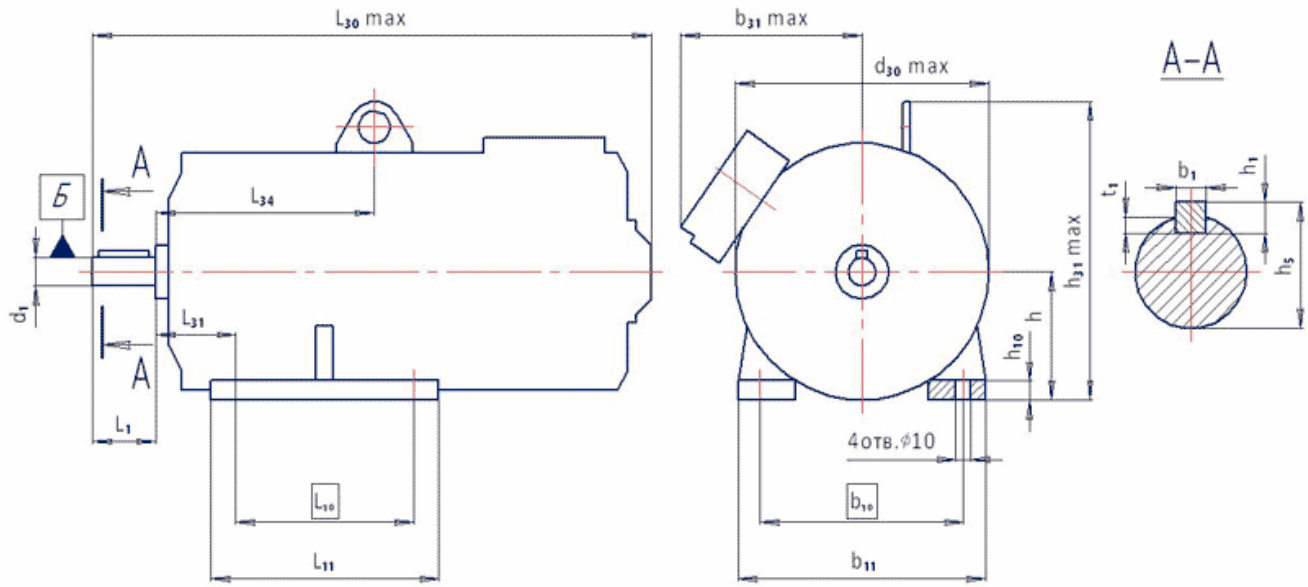

Таблица к рис.1

Тип	Размеры, мм																			Момент инерции, кг·м²	Масса, кг не более .
	b_1	b_{10}	b_{10}	b_{31}	d_1	d_{10}	d_{30}	L_1	L_{10}	L_{11}	L_{30}	L_{31}	L_{34}	h	h_1	h_5	h_{10}	h_{31}	t_1		
2ПН90М	5	140	175	150	16	10	200	40	125	155	375	56	145	90	5	18	10	217	3	0,016	24
2ПБ90М																					

ООО «ТД «Автоматика»
www.td-automatika.ru
info@td-automatika.ru

Россия, 214020, г. Смоленск, ул. Шевченко, д. 86-Б
Тел/факс: (4812) 209-305, 209-306, 209-307, 209-308, 209-310, 209-311
Факс: (4812) 31-21-38, 31-35-06, 61-16-75, 62-10-28

2ПН90L											400		157							0,02	27
2ПБ90L																					
2ПН100М	6	160	195	160	22	12	224	50	140	180	420	63	162	100	6	24,5	13	237	3,5	0,044	36
2ПБ100М																					
2ПН100L											440		172							0,048	39
2ПБ100L																					

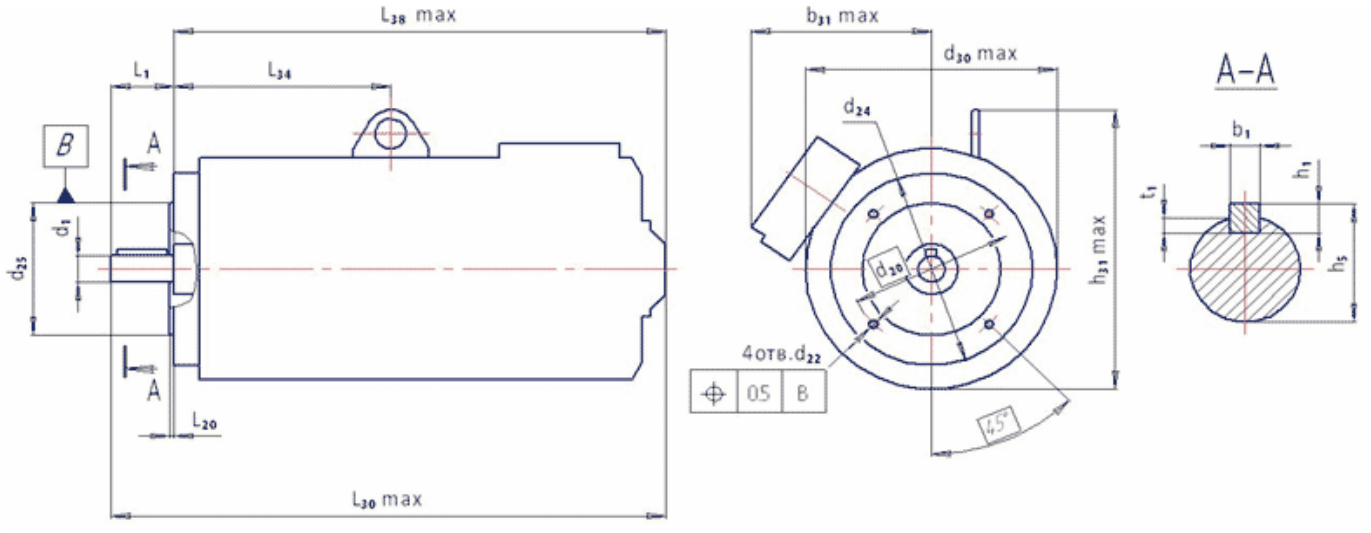

Таблица к рис.2

Тип	Размеры, мм																	Момент инерции, кг·м²	Масса, кг не более .
	b_1	b_{31}	d_1	d_{20}	d_{22}	d_{24}	d_{25}	d_{30}	L_1	L_{20}	L_{30}	L_{34}	L_{38}	h_1	h_6	h_{31}	t_1		
2ПН90М	5	150	16	130	M8	160	110	200	40	3,5	375	145	335	5	18	215	3	0,016	27
2ПБ90М																			
2ПН90L											400	157	360					0,02	30
2ПБ90L																			
2ПН100М	6	160	22	130	M8	160	110	224	50	3,5	420	162	370	6	24,5	235	3,5	0,044	40
2ПБ100М																			
2ПН100L											440	172	390					0,048	43
2ПБ100L																			

Технические характеристики электродвигателей серии 2П

Тип двигателя	Номинальная мощность, кВт		Номинальное напряжение, В	Ток якоря, А		Номинальная частота вращения, мин$^{-1}$
	УХЛ 4	04		УХЛ 4	04	
2ПН90М	0,17	0,15	110	2,69	2,38	750
			220	1,32	1,17	
	0,25	0,224	110	3,47	3,12	1060
			220	1,71	1,54	1120
	0,37	0,335	110	4,93	4,47	1500
			220	2,44	2,22	
	0,71	0,63	110	8,6	7,65	2360
			220	4,26	3,8	
	0,10	0,9	110	11,8	10,7	3000
			220	5,85	5,28	
2ПБ90М	0,13	0,118	110	2,05	1,86	800

ООО «ТД «Автоматика»
www.td-automatika.ru
info@td-automatika.ru

Россия, 214020, г. Смоленск, ул. Шевченко, д. 86-Б
Тел/факс: (4812) 209-305, 209-306, 209-307, 209-308, 209-310, 209-311
Факс: (4812) 31-21-38, 31-35-06, 61-16-75, 62-10-28

			220	1,05	0,95	750
	0,18	0,16	110	2,62	2,43	1000
			220	1,29	1,15	
	0,28	0,25	110	3,63	3,25	1600
			220	1,82	1,63	1500
	0,40	0,335	110	4,9	4,35	2360
			220	2,46	2,19	2200
	0,55	0,5	110	6,68	6,1	3000
			220	3,29	3,0	
2ПН90L	0,22	0,2	110	3,06	2,79	750
			220	1,53	1,4	800
	0,34	0,3	110	4,4	3,88	1060
			220	2,2	1,95	1000
	0,55	0,5	110	6,66	6,06	1500
			220	3,32	3,03	
	0,90	0,8	110	10,3	9,2	2200
			220	5,06	4,5	2120
	1,30	1,18	110	14,5	13,2	3150
			220	7,2	6,55	
2ПБ90L	0,18	0,16	110	2,63	2,34	750
			220	1,29	1,15	
	0,25	0,224	110	3,44	3,09	1000
			220	1,69	1,52	1120
	0,37	0,33	110	4,65	4,23	1500
			220	2,28	2,08	
	0,53	0,475	110	6,26	5,63	2200
			220	3,09	2,78	2240
	0,75	0,67	110	8,6	7,7	3000
			220	4,24	3,8	3150
2ПН100М	0,37	0,335	110	5,0	4,55	750
			220	2,5	2,27	
	0,50	0,45	110	6,2	5,58	1000
			220	3,1	2,8	
	0,75	0,67	110	8,7	7,78	1500
			220	4,35	3,9	
	1,20	1,06	110	13,5	12,0	2120
			220	6,75	6,0	2200
	2,00	1,8	110	22,0	19,8	3000
			220	11,0	9,9	
2ПБ100М	0,26	0,224	110	3,56	3,08	750
			220	1,74	1,5	800
	0,37	0,335	110	4,65	4,22	1000
			220	2,32	2,1	
	0,6	0,53	110	7,05	6,25	1500
			220	3,51	3,12	1600
	0,85	0,75	110	9,5	8,4	2360
			220	4,73	4,19	
	1,2	1,06	110	13,3	11,8	3150
			220	6,6	5,85	

ООО «ТД «Автоматика»
www.td-automatika.ru
info@td-automatika.ru

Россия, 214020, г. Смоленск, ул. Шевченко, д. 86-Б
Тел/факс: (4812) 209-305, 209-306, 209-307, 209-308, 209-310, 209-311
Факс: (4812) 31-21-38, 31-35-06, 61-16-75, 62-10-28

2ПН100L	0,42	0,38	110	5,56	4,98	750
			220	2,75	2,46	
	0,63	0,56	110	7,8	6,95	1000
			220	3,88	3,46	1050
	1,1	1,00	110	12,7	11,6	1500
			220	6,81	6,2	
	1,7	1,50	110	18,8	16,6	2200
			220	9,29	8,2	
	2,2	2,00	110	23,7	21,6	3000
			220	11,8	10,8	3150
2ПН100L генератор	1,8	1,6	110	15,6	14	3000
			230	7,8	7,02	